AEG 108 WK

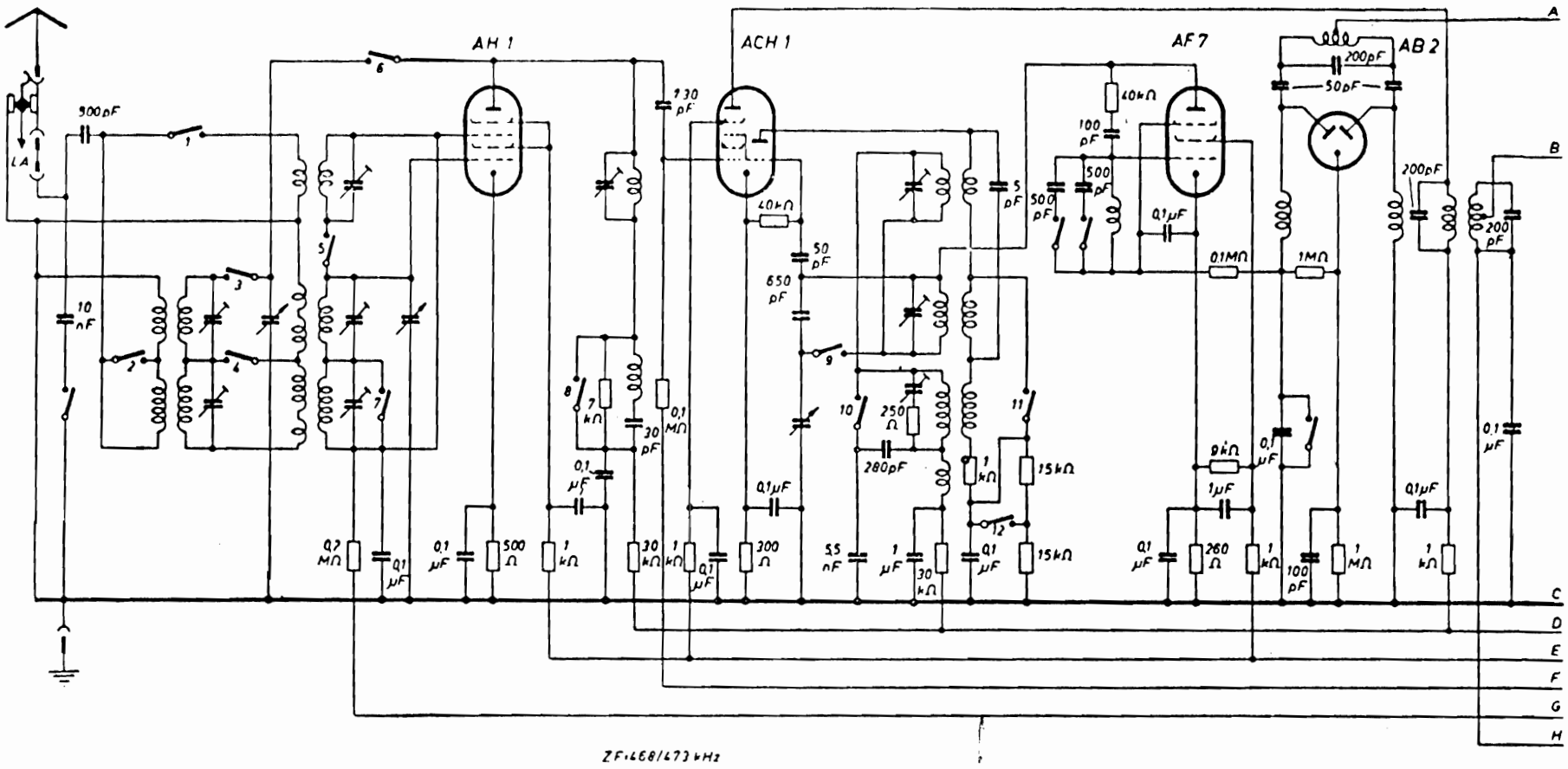

Schalter	1	2	3	4	5	6	7	8	9	10	11	12	13	14	15	16	17
Kurz	X				X	X		X	X	X	X	X			X	X	
Mittel		X	X	X			X			X			X		X	X	
Lang													X	X	X	X	
TA	X		X				X	X			X						X

AEG 108 WK

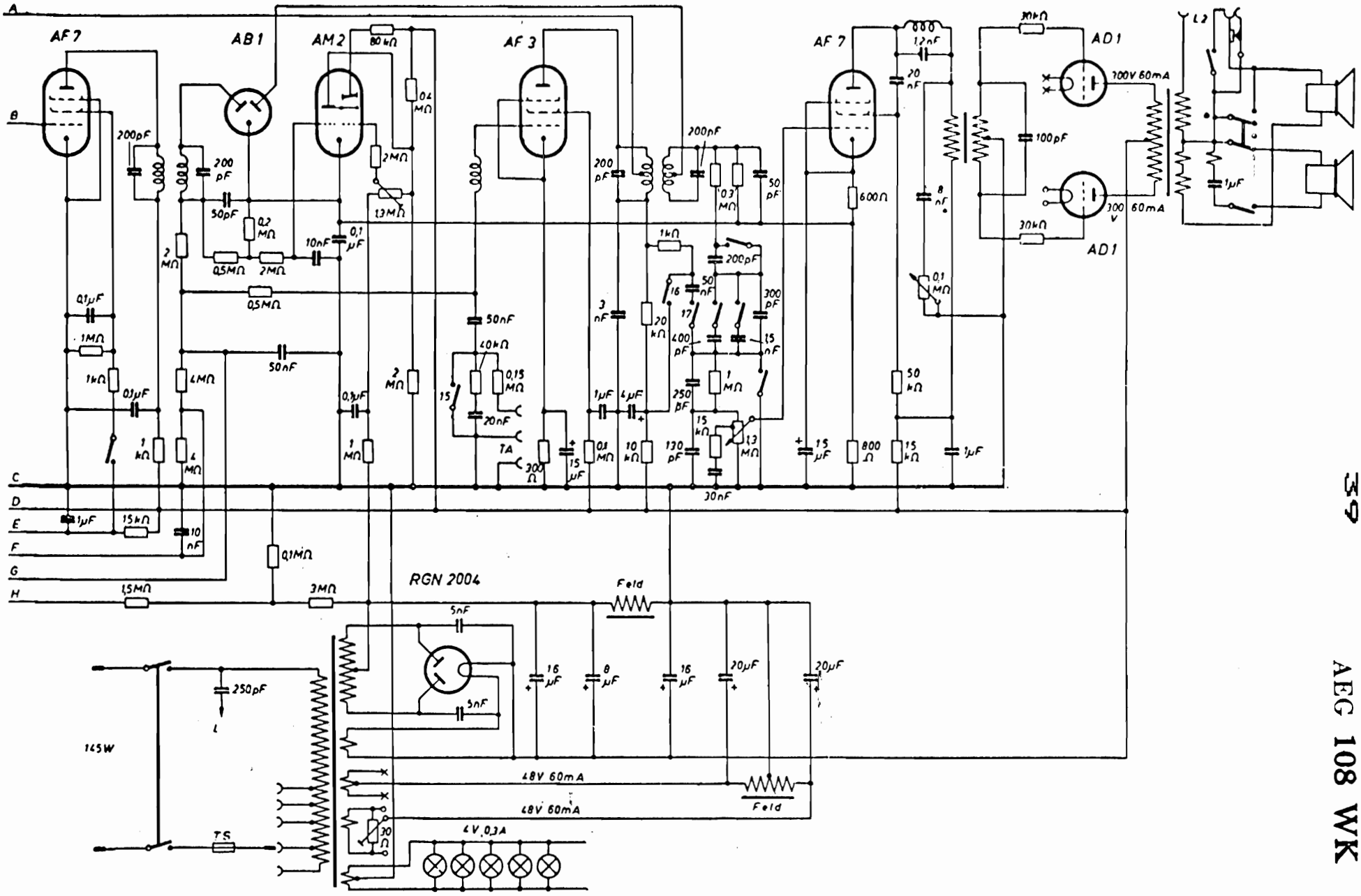
AF 7
AB 1
AM 2
AF 3
AF 7
AD 1
AD 1
RGN 2004
Feld
Feld
48V 60mA
48V 60mA
4V, 0,3A
145W
TA
L2
A
B
C
D
E
F
G
H